DE Dichtsystem Pro
EN Sealing System Pro
FR Système d'étanchéité Pro
NL Dichtingssysteem Pro

DE Montageanleitung
EN Installation instruction
FR Instructions de montage
NL Montagehandleiding

B57-0376
B57-0377
B57-0378
B57-0379

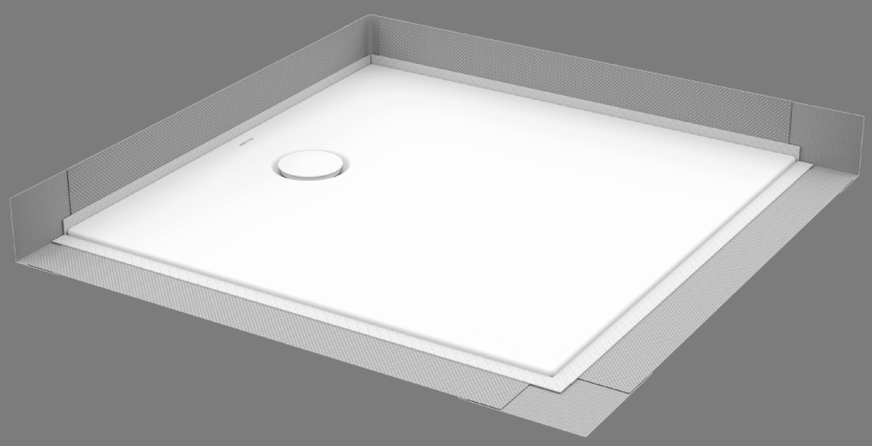

DE Service-Shop für Ersatzteile
EN Service-Shop for spare parts
FR Boutique de service pour les pièces de rechange
NL Service-Shop voor reserveo-derdelen

BETTE

DE

Wichtige Informationen – Bitte beachten

Symbolerklärung

Verweis auf andere Produkte oder Dokumentationen

Ersatzteil

Kontrolle

Optional

Montagetip

Fliesen- und Plattenarbeiten

Korrekte Montage

Falsche Montage

Sicherheitshinweise

- Eine Gewährleistung in Bezug auf Sicherheit, Funktion und Unversehrtheit des Produkts ist nur gegeben, wenn die Hinweise in dieser Anleitung beachtet werden. Bei Missachtung können Körperverletzungen und Sachschäden auftreten. Der Hersteller haftet nicht für Schäden, die durch Nichtbeachtung der Anweisungen eintreten.
- Gehen Sie unbedingt nach der Anweisung der Montageanleitung vor, um Montagefehler und Schäden am Produkt zu vermeiden.
- Beachten Sie neben den Hinweisen in dieser Anleitung die allgemein gültigen Sicherheits- und Unfallvorschriften.

Hinweise zur Anleitung

- Diese Montageanleitung muss während der gesamten Montage zur Verfügung stehen. Wenn die Montage von verschiedenen Personen (z.B. Installateur, Fliesenleger) durchgeführt wird, muss die Montageanleitung übergeben werden.
- Vorhandene Maßangaben sind in Millimeter (mm) angegeben.
- Die Abbildungen sind nicht maßstabsgerecht.
- Technische Änderungen sind vorbehalten.
- Der Einbau kann ohne Wandseite oder an ein, zwei oder drei Wandseiten erfolgen. Die Abbildungen zeigen die Montage des Dichtsystems für den Eckeinbau.

Montagehinweise

- Die Montage darf nur durch qualifiziertes Fachpersonal erfolgen.
- Behandeln Sie das Produkt mit größter Sorgfalt, um Beschädigungen zu vermeiden. Ringe und andere Gegenstände, die das Produkt beschädigen können, müssen vor der Montage abgelegt werden.
- Schwere und sperrige Elemente müssen mit zwei Personen bewegt und montiert werden.
- Die Klebestellen müssen sauber, trocken und fettfrei sein.
- Stellen Sie sicher, dass der Untergrund bauseits tragfähig ist und die erforderlichen Belastungen aufnehmen kann.
- Das Dichtmaterial muss die Seiten und Ecken der Duschfläche abdichten.
- Das Dichtmaterial muss vorsichtig behandelt werden.
- Das Dichtmaterial muss vor Einbau auf Beschädigungen und Mängel geprüft werden.
- Das Dichtmaterial ist dehnbar, um es an Unebenheiten anpassen zu können.
- Die Dichtklebestreifen haften sehr stark. Sie müssen exakt positioniert und ordentlich angebracht werden.
- Das Dichtmaterial muss im Bereich der Klebestellen fest angedrückt werden, um dauerhafte Dichtigkeit zu gewährleisten.
- Das Dichtmaterial muss mit Wand und Boden verklebt werden (Verbundabdichtung).
- Fliesen- und Plattenarbeiten müssen gemäß der DIN 18157 durchgeführt werden.

Beachten Sie auch separate Dokumentationen (z. B. für Ablaufgarnituren).

Important information - please note

Meaning of symbols

Cross reference to other products or documentation

Spare part

Check

Optional

Installation tip

Large and small format tiling work

Correct installation

Incorrect installation

Safety information

- The safety, function and integrity of the product can only be guaranteed if the information provided here is observed. Failure to do so may result in injury or damage to persons or property. The manufacturer is not liable for any damage resulting from a failure to observe the instructions.
- It is essential that you follow the instructions given in the installation guide in order to prevent installation errors and damage to the product.
- Please observe the general safety and accident prevention regulations in addition to the information provided in these instructions.

About this guide

- This installation guide must be available for the entire duration of the installation process. If the installation is to be carried out by several individuals (e.g. fitter, tiler etc.), then the installation guide must be passed on as appropriate.
- The dimensions are given in mm (millimetres).
- The illustrations are not true to scale.
- Subject to technical changes.
- Installation can be carried out without a side wall, or with a wall on one, two or three sides. The figures show how the sealing system is fitted to a corner installation situation.

Installation information

- Only to be installed by qualified specialists.
- Handle the product with the greatest care in order to prevent damage. Rings and other items that could damage the product must be removed before installation.
- Heavy and bulky elements must be moved and assembled with two people.
- The adhesion points must be clean, dry and free from grease.
- Ensure that the substrate is load-bearing on site and can absorb the required loads.
- The sealing material has to seal shower side surfaces and edges.
- Please exercise care when handing sealing material.
- The sealing material must be checked for damage and defects before installation.
- The sealing material can stretch in order to adjust to uneven spots.
- The adhesive sealing strips create a very strong bond. They have to be precisely positioned and applied properly.
- The sealing material has to be firmly pressed in place around the adhesive joints to guarantee a permanent seal.
- The sealing material has to be attached to the wall and floor (connection sealing).
- Large and small format tiling work should be performed pursuant to DIN 18157.

Please also observe the separate documentation (e.g. for waste fittings).

Informations importantes – Veuillez en tenir compte

Légende

Référence aux autres produits ou documentations

Pièce détachée

Contrôle

En option

Consell de montage

Pose de carrelage et de dallage

Montage correct

Montage incorrect

Consignes de sécurité

- La sécurité, la fonctionnalité et l'intégrité du produit ne sont garanties que si les consignes fournies dans ce manuel sont respectées. Tout manquement à ce point peut entraîner des blessures corporelles et des dommages matériels. Le fabricant décline toute responsabilité pour les dommages survenus du fait du non respect des instructions.
- Procédez strictement comme indiqué dans le manuel de montage pour éviter toute erreur de montage et tout dommage du produit.
- Outre les consignes du présent manuel, tenez compte également des dispositions généralement en vigueur en matière de sécurité et de prévention des accidents.

Instructions

- Les présentes instructions doivent être disponibles durant tout le montage. Lorsque le montage est effectué par différentes personnes (par ex. installateur, carreleur), les instructions de montage doivent être transmises.
- Les cotes sont indiquées en millimètres (mm).
- Les illustrations ne sont pas à l'échelle.
- Subject to technical changes.
- Le montage peut avoir lieu sans côté du mur ou sur un, deux ou trois côtés du mur. Les illustrations représentent le montage du système d'étanchéité dans un angle.

Instructions de montage

- Le montage ne doit être réalisé que par du personnel qualifié.
- Manipulez le produit avec la plus grande précaution afin d'éviter tout dommage. Les bagues et autres objets susceptibles d'endommager le produit doivent être retirés avant le montage.
- Les éléments lourds et encombrants doivent être déplacés et montés par deux personnes.
- Les surfaces de collage doivent être propres, sèches et exemptes de graisse.
- Assurez-vous que le support est stable sur place et qu'il peut supporter les charges nécessaires.
- Le matériau d'étanchéité doit assurer l'étanchéité des angles et des côtés du fond de la douche.
- Le matériau d'étanchéité doit être utilisé avec précaution.
- Le matériau d'étanchéité doit être contrôlé avant l'installation pour s'assurer qu'il ne soit pas endommagé ou défectueux.
- Le matériau d'étanchéité est extensible de façon à pouvoir l'adapter aux différentes irrégularités.
- Les bandes collantes adhèrent très fortement. Il est nécessaire de les positionner correctement avec une précision maximale.
- Il est nécessaire de bien appuyer le matériau d'étanchéité sur les surfaces collées afin de garantir une étanchéité durable.
- Le matériau d'étanchéité doit être collé sur le sol et sur le mur (raccordement étanche).
- Veuillez réaliser la pose du carrelage et du dallage conformément à DIN 18157.

Tenez compte des différentes documentations (par ex. pour l'évacuation).

NL

Belangrijke informatie – In acht nemen a.u.b.

Uitleg van de symbolen

Verwijzing naar andere producten of documentatie

Reserveonderdeel

Controle

Optioneel

Installatietip

Tegel- en plaatwerkzaamheden

Correcte montage

Verkeerde montage

Veiligheidsinstructies

- Er is alleen sprake van een garantie met betrekking tot veiligheid, functie en intactheid van het product, als de opmerkingen in deze handleiding in acht worden genomen. Bij niet-naleving kunnen lichamelijk letsel en materiële schade optreden. De producent is niet aansprakelijk voor schade die door het niet in acht nemen van de aanwijzingen optreedt.
- Ga absoluut te werk volgens de aanwijzingen in de montagehandleiding, om montagefouten en schade aan het product te voorkomen.
- Neem naast de instructies in deze handleiding de algemeen geldige veiligheids- en ongevallenvoorschriften in acht.

Opmerkingen bij de handleiding

- Deze montagehandleiding moet tijdens de hele montage ter beschikking staan. Als de montage door verschillende personen (bijv. installateur, tegellegger) wordt uitgevoerd, moet de montagehandleiding overhandigd worden.
- Bestaande maataanduidingen zijn in millimeter (mm) aangegeven.
- De afbeeldingen zijn niet schaalgetrouw.
- Technische wijzigingen zijn voorbehouden.
- De inbouw kan zonder zijwand of op één, twee of drie wandzijden plaatsvinden. De afbeeldingen tonen de montage van het dichtingsysteem voor hoekinbouw.

Montage-instructies

- De montage mag uitsluitend door gekwalificeerd vakpersoneel plaatsvinden.
- Behandel het product uiterst zorgvuldig om beschadigingen te voorkomen. Ringen en andere voorwerpen die het product kunnen beschadigen, moeten vóór de montage worden afgedaan.
- Zware en omvangrijke elementen moeten met twee personen worden verplaatst en gemonteerd.
- De lijmpunten moeten schoon, droog en vetvrij zijn.
- Zorg ervoor dat de ondergrond ter plaatse draagkrachtig is en de vereiste belastingen kan opnemen.
- Het dichtingsmateriaal moet de zijden en hoeken van het douchevlak afdichten.
- Met het dichtingsmateriaal moet zorgvuldig worden omgegaan.
- Het afdichtingsmateriaal moet voor installatie worden gecontroleerd op beschadigingen en defecten.
- Het dichtingsmateriaal is flexibel om het aan de oneffenheden aan te kunnen passen.
- De dichtingsstrips hechten zich heel sterk. Ze moeten exact worden gepositioneerd en correct aangebracht.
- Het dichtingsmateriaal moet bij de hechtlocaties vast worden aangedrukt om een permanente dichtheid te garanderen.
- Het dichtingsmateriaal moet op wanden en vloeren worden gelijmd (composietdichting).
- Tegel- en plaatwerkzaamheden moeten conform DIN 18157 worden uitgevoerd.

let ook op de seperate documentatie (bijv. voor afvoergarnituren).

DE Lieferumfang
EN Scope of delivery
FR Contenu de la livraison
NL Leveringsomvang

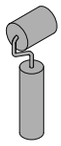

Z0017595
1x

Z0017700
2x

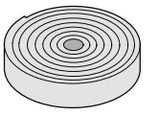

A

30x4 mm

Z0016890
1x

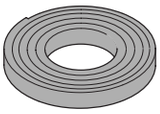

B

20x4 mm

Z0015837
2x

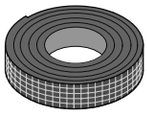

C

40x1 mm

Z0020691
1x

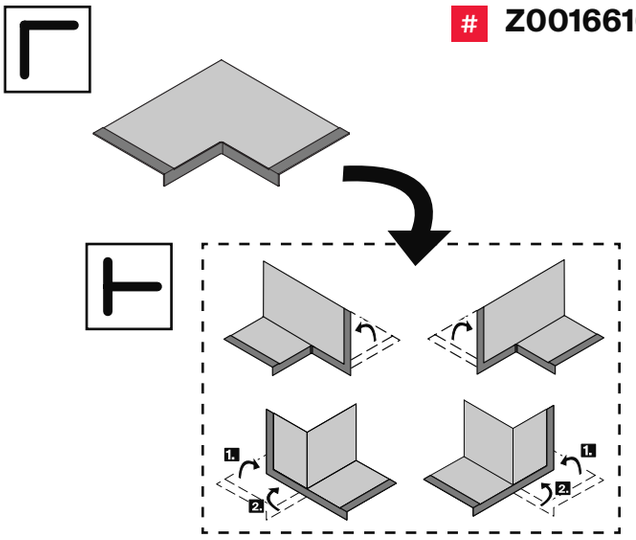

Z0016616

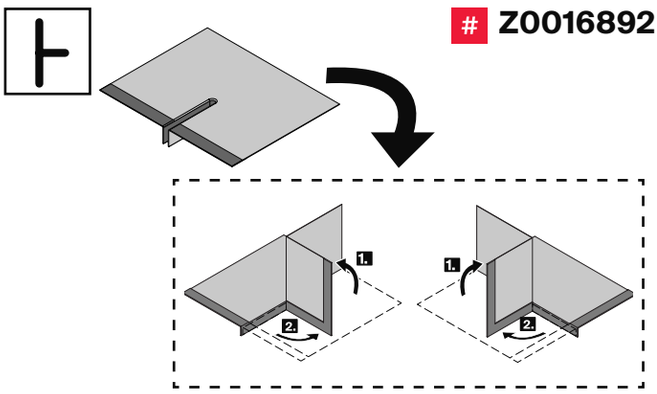

Z0016892

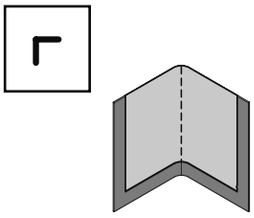

Z0016895

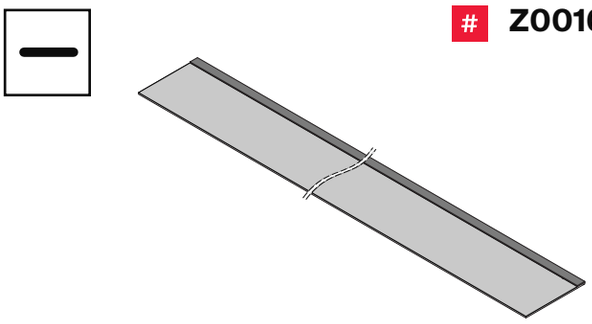

Z0016617

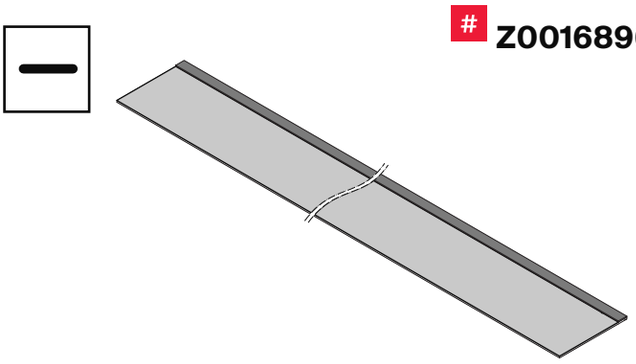

Z0016896

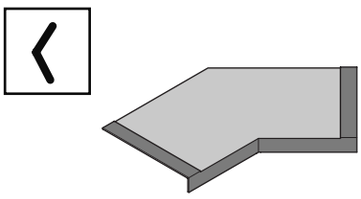

Z0016894

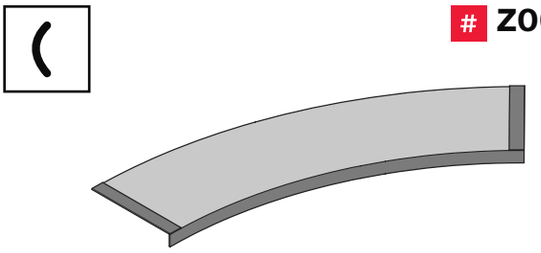

Z0016893

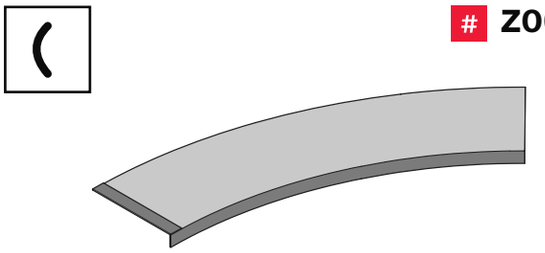

Z0016897

4 x	3 x	3 x	4x
2 x	2 x	2 x	2x
2 x	1 x	1 x	2x
4 x	4 x	4 x	2x
-	-	-	2x
–	1 x	–	-
–	–	1 x	-
–	–	1 x	-

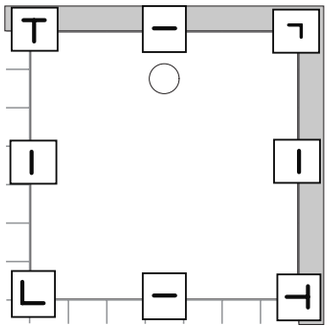

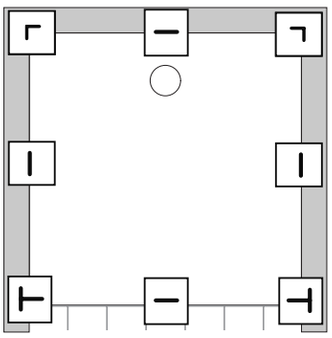

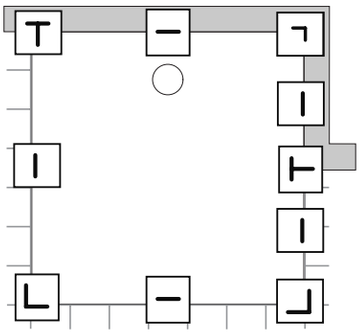

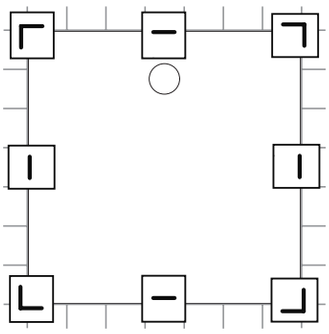

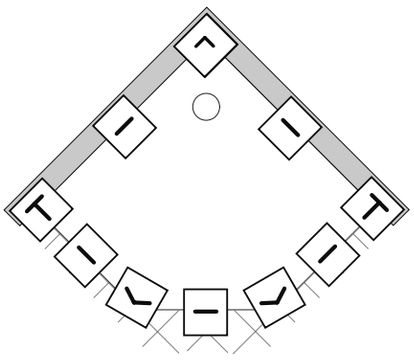

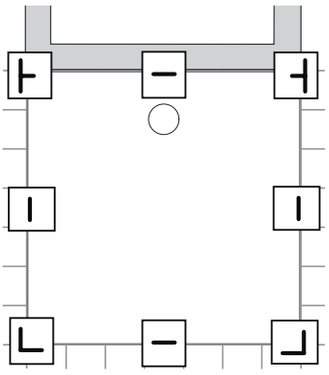

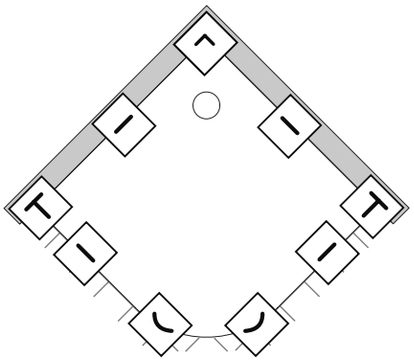

1

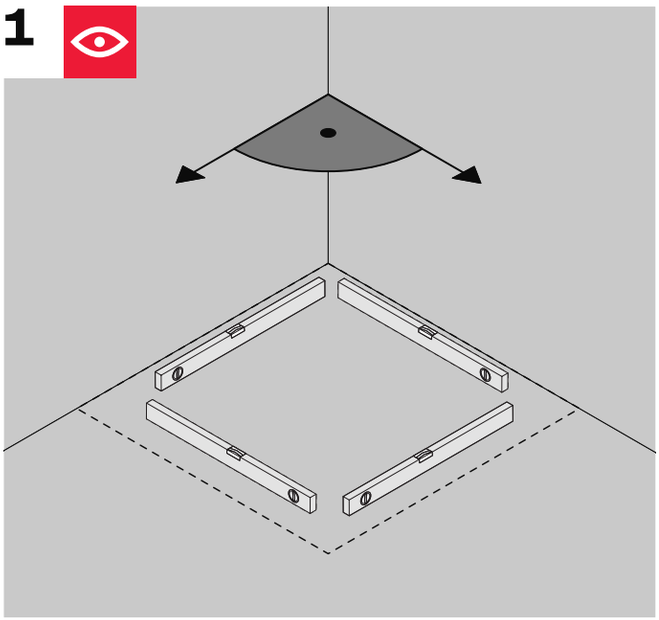

2

DE Tragsystem installieren
EN Install support system
FR Système d‘installation
NL Installeer ondersteuningssysteem

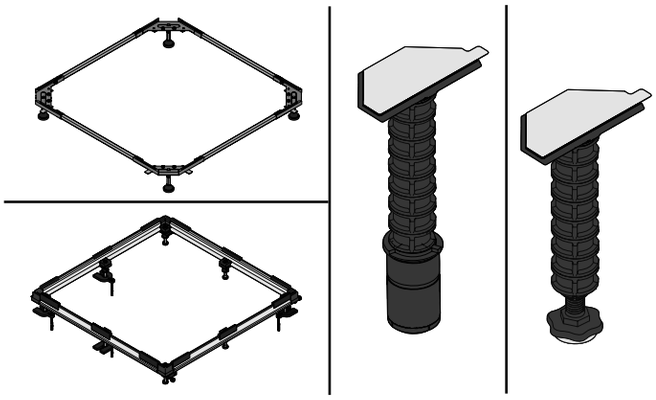

3

DE Grundierung auftragen
EN Apply primer
FR Appliquer l‘apprêt
NL Primer aanbrengen

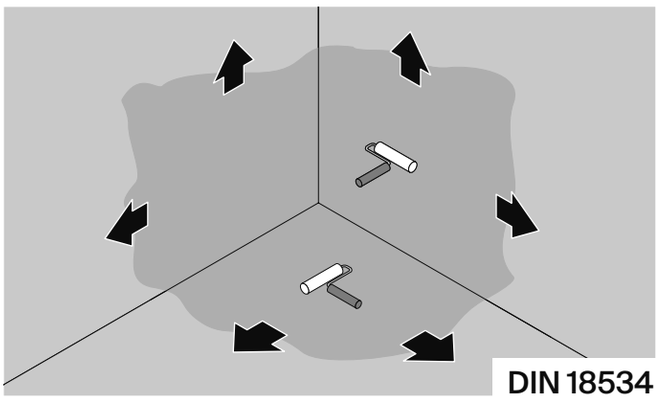

4

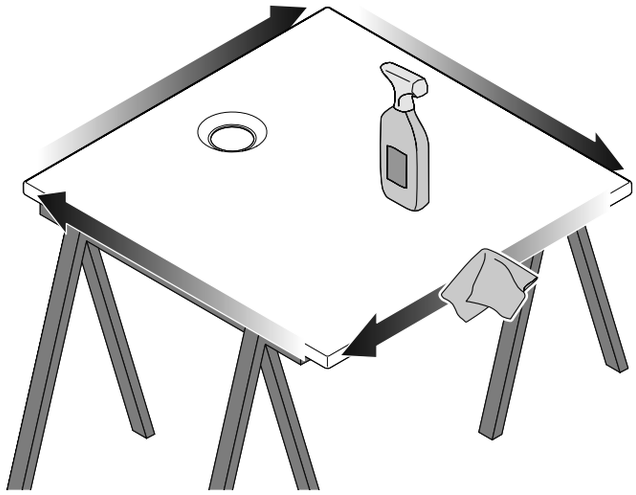

5

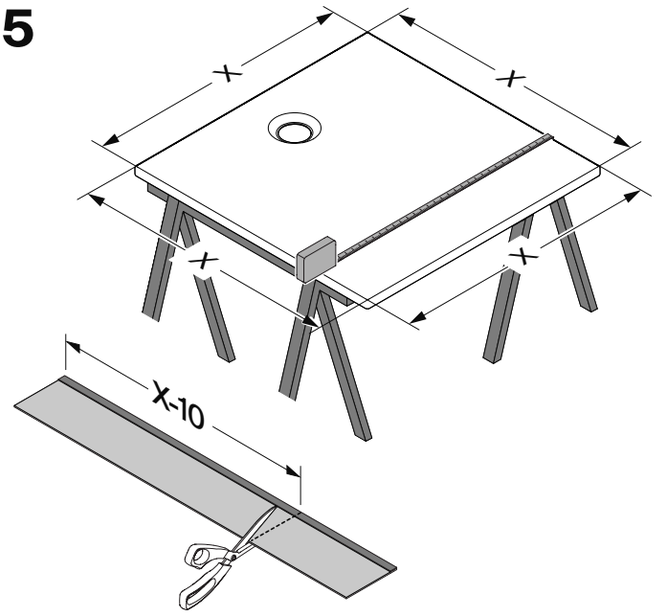

6

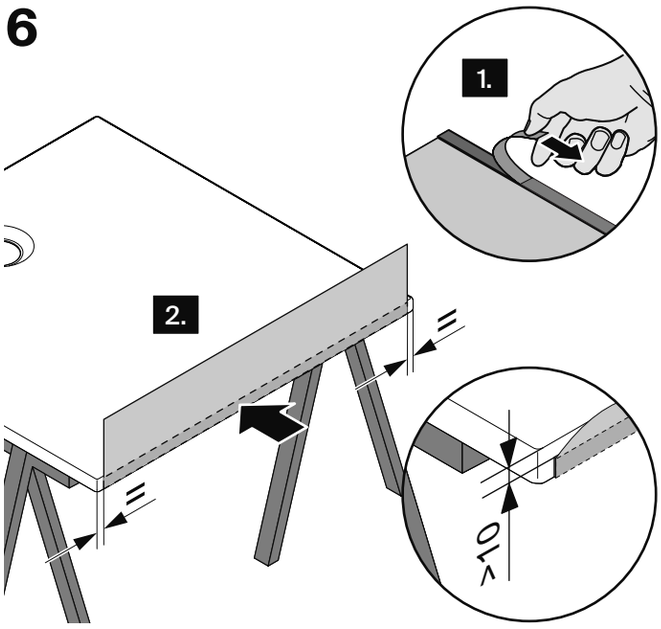

7

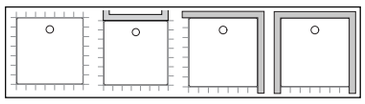

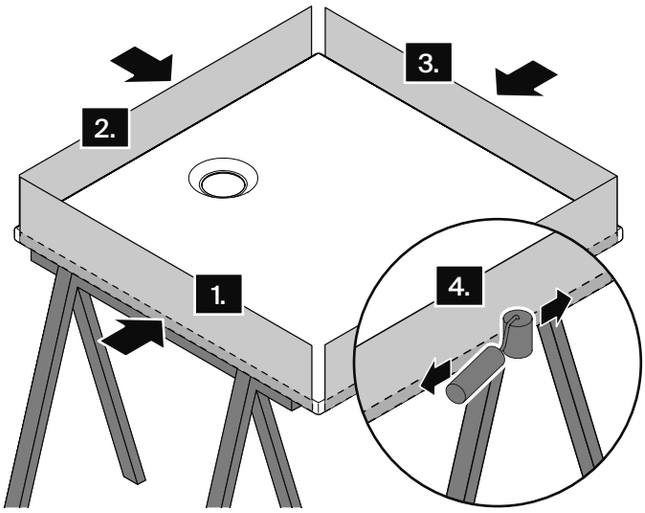

8

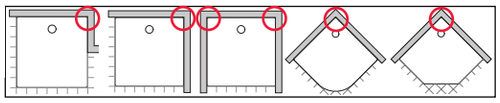

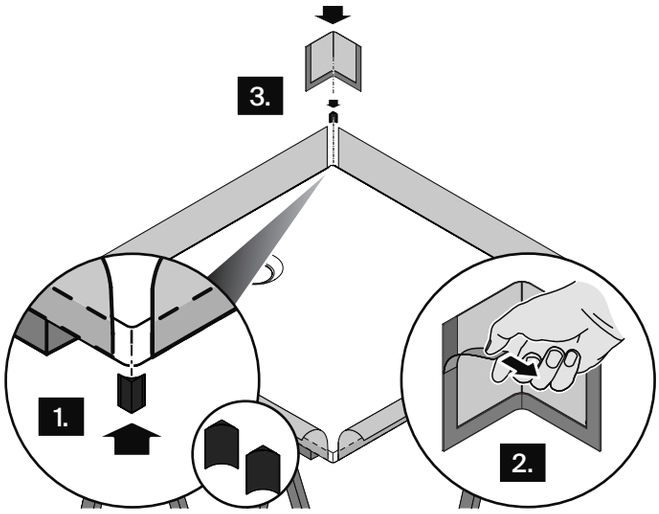

9

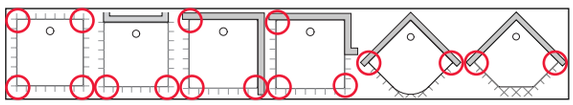

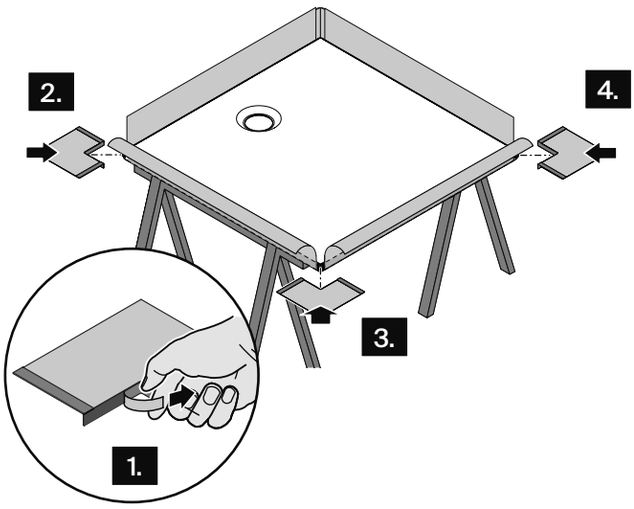

10

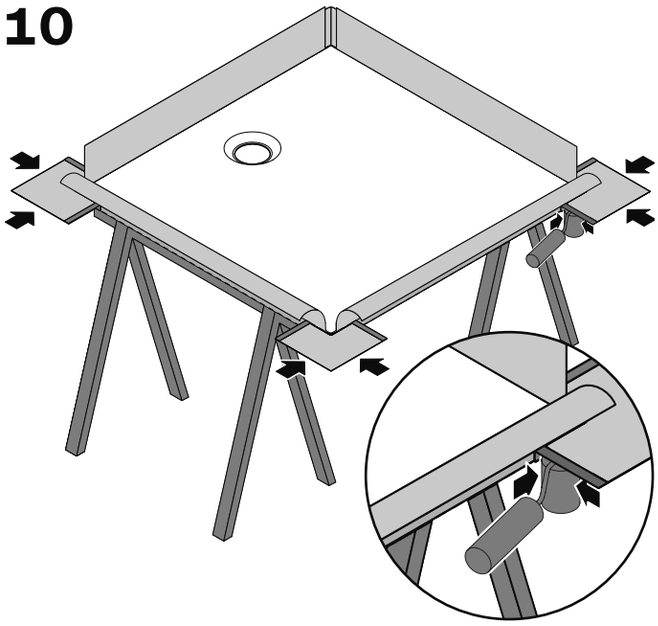

11

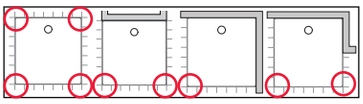

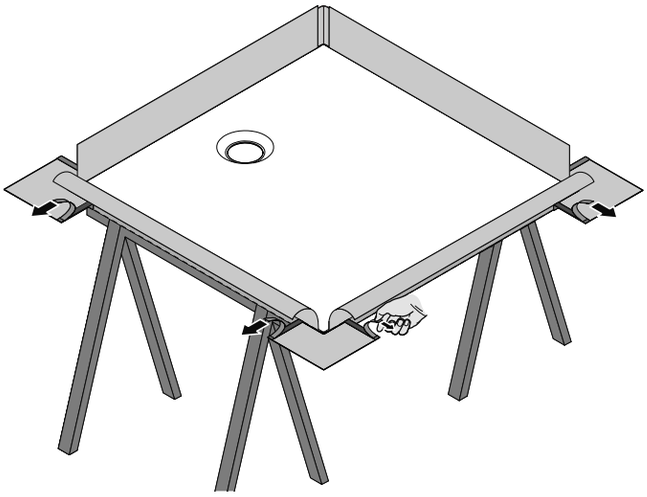

12

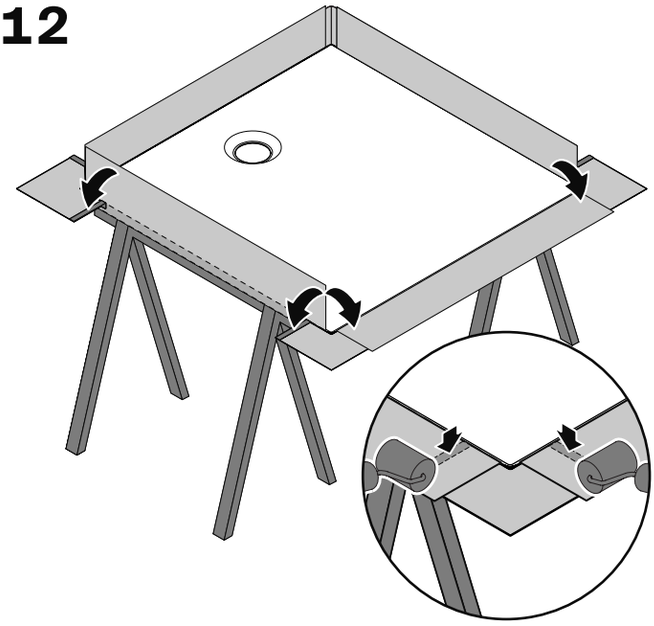

13

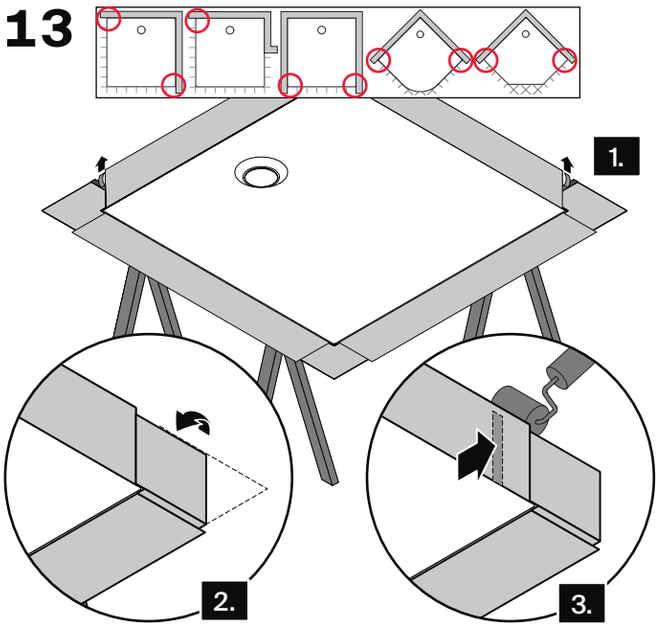

13A

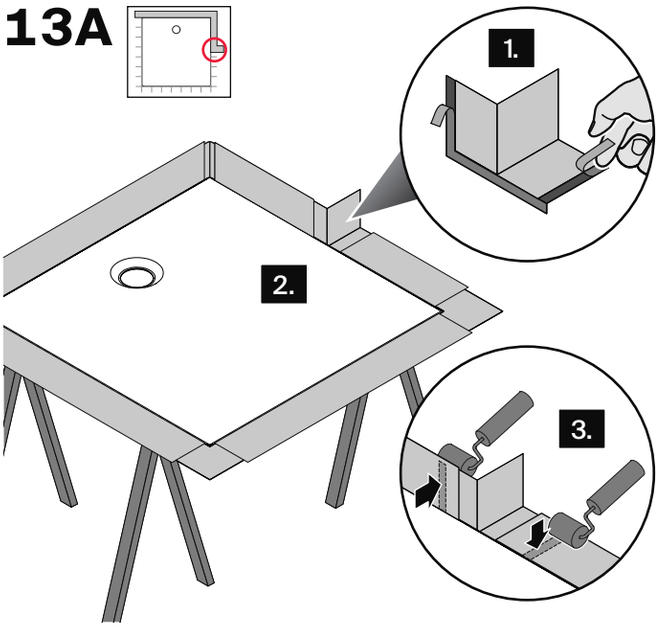

13B

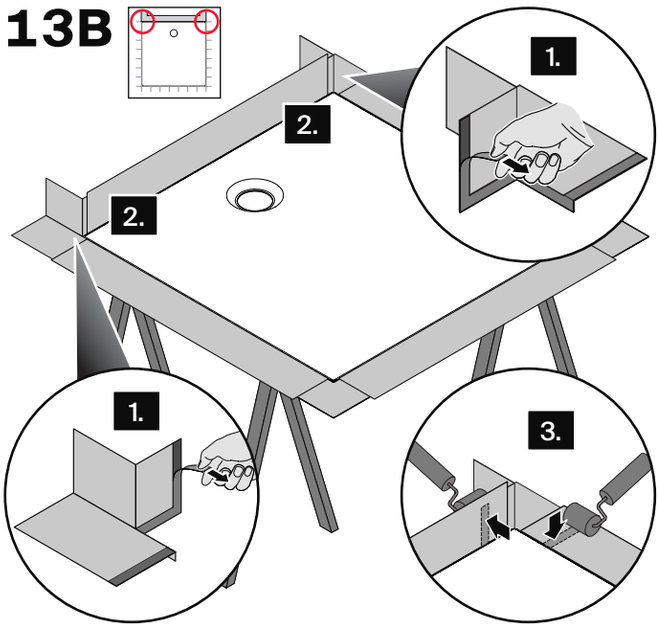

13C

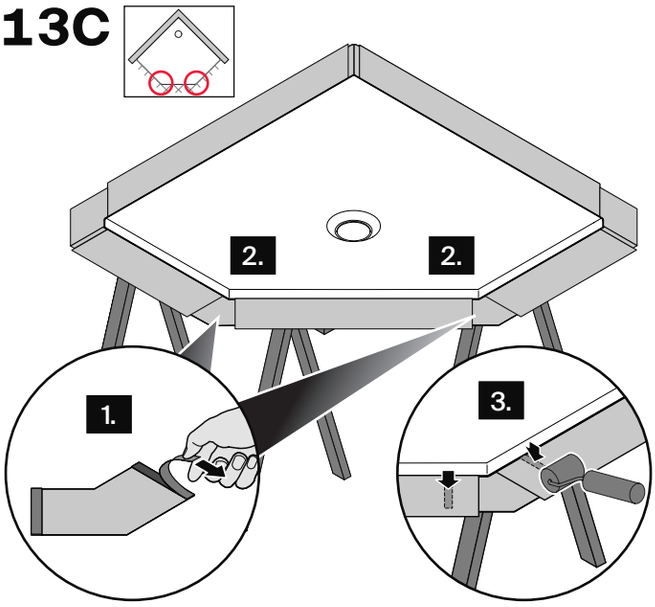

13D

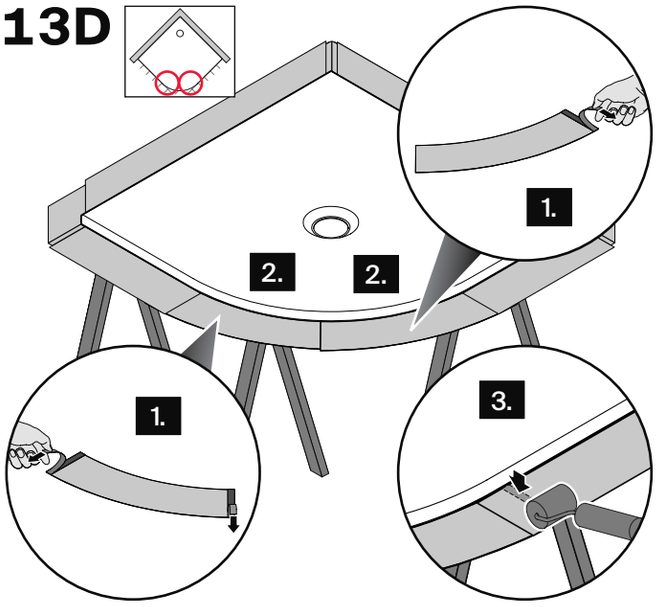

14

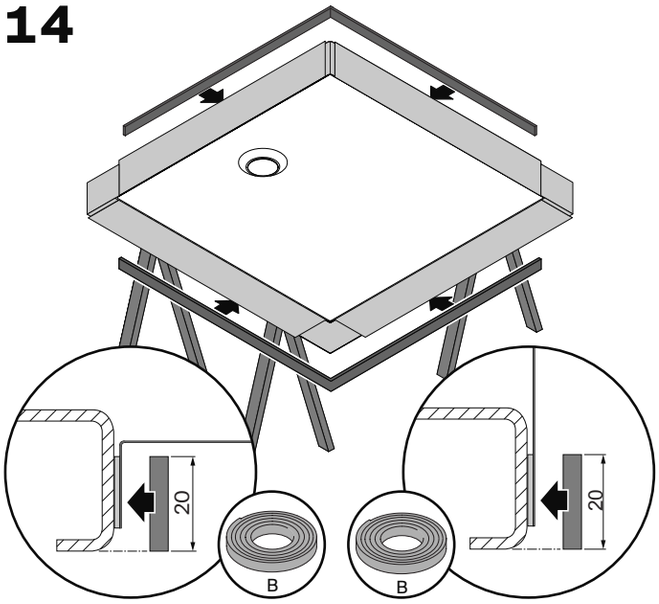

15

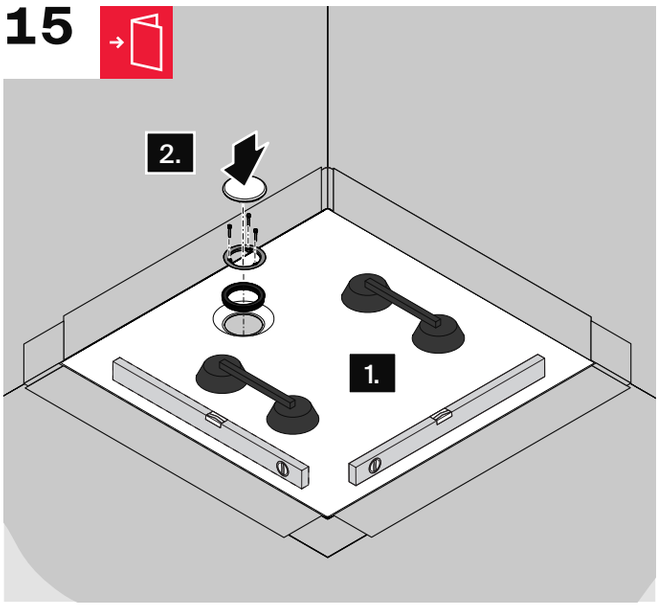

16

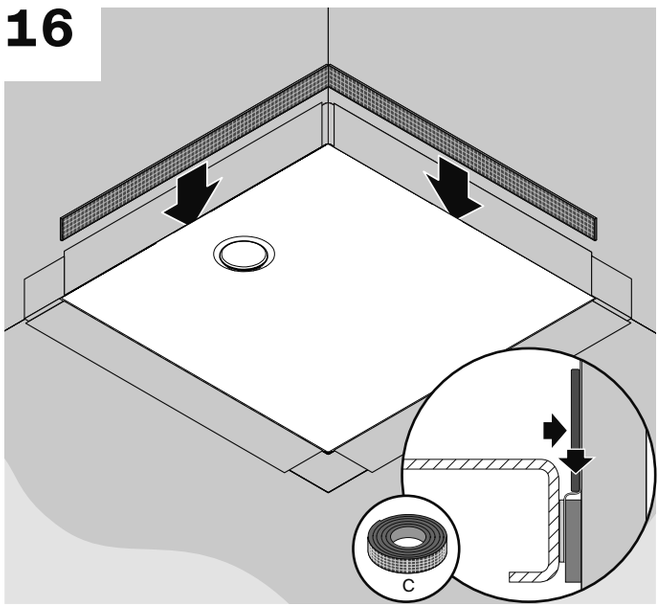

17

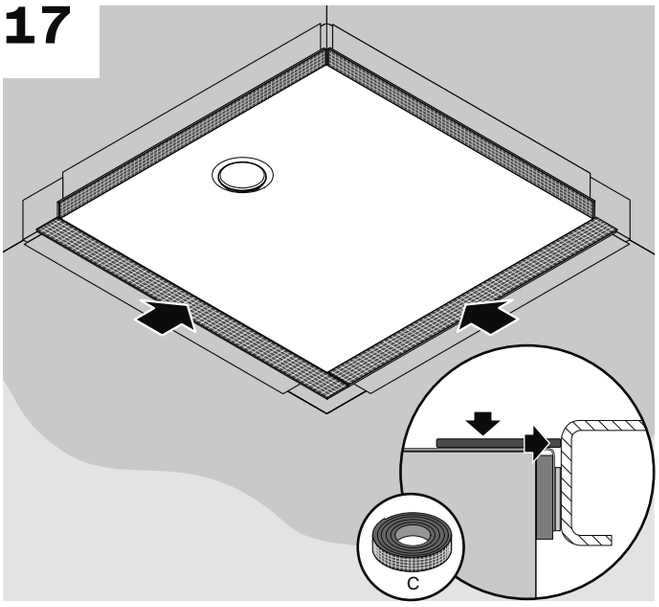

18

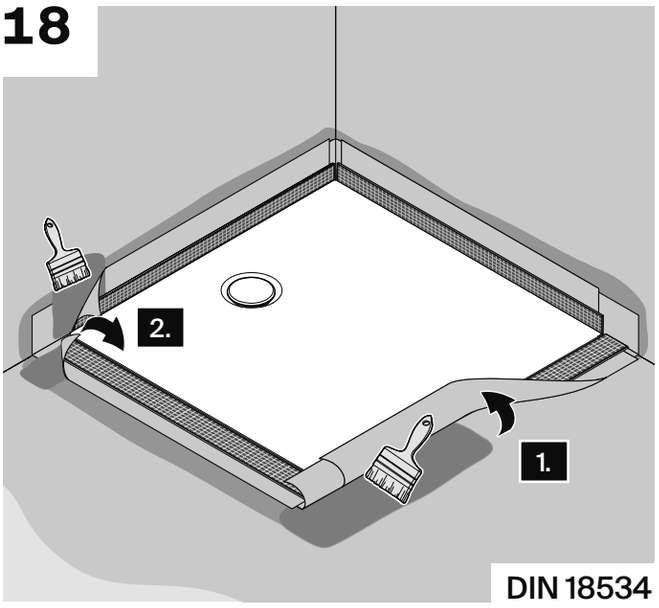

DIN 18534

19

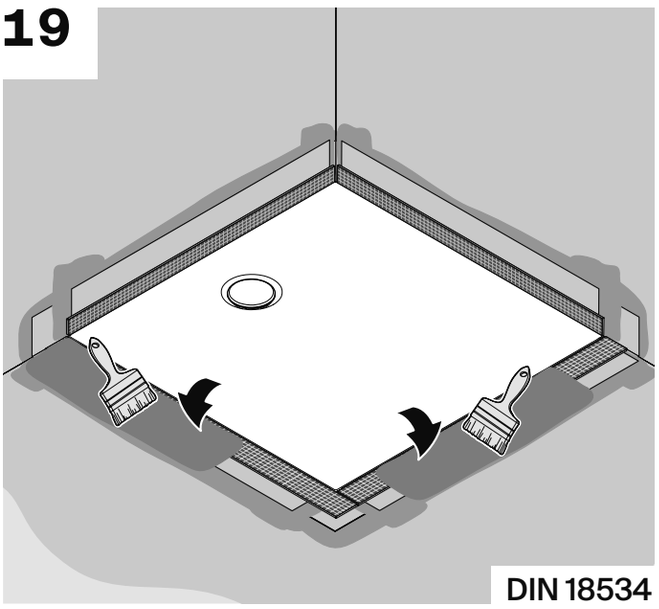

DIN 18534

20

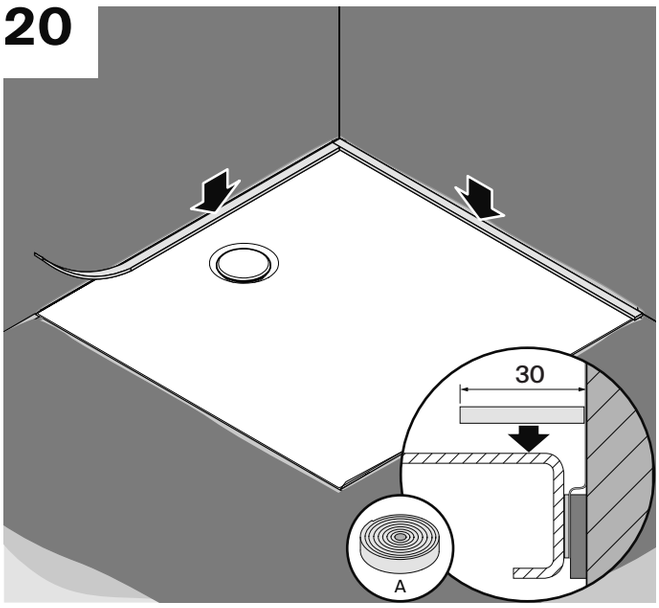

21

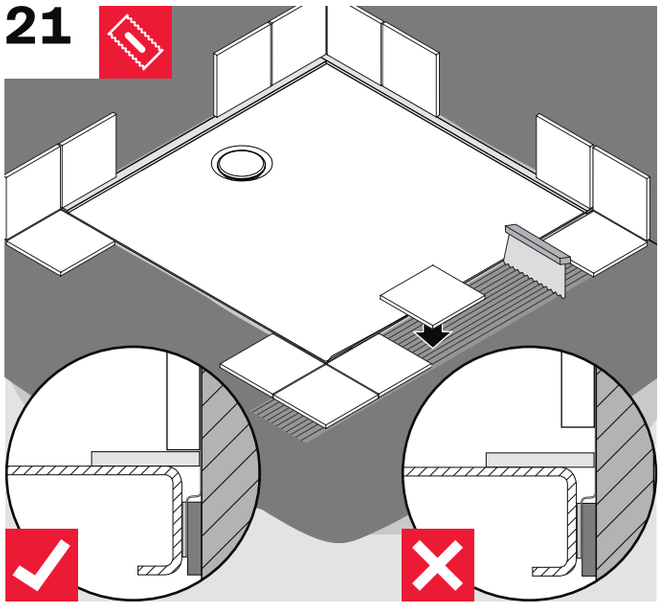

22

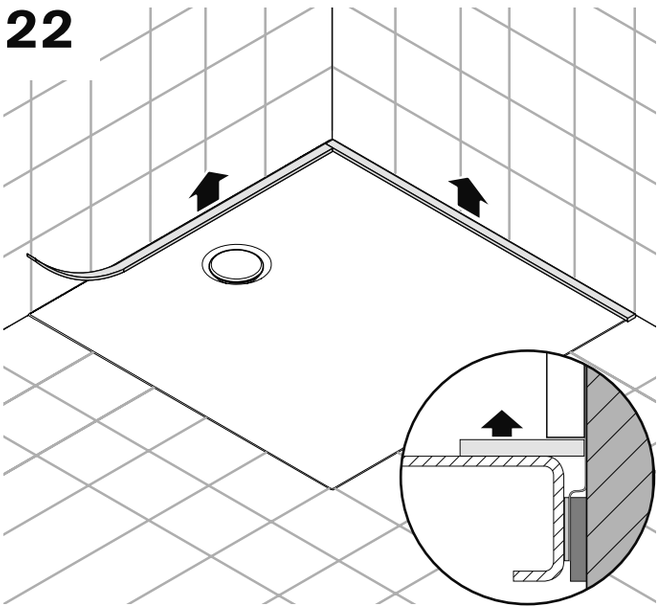

23

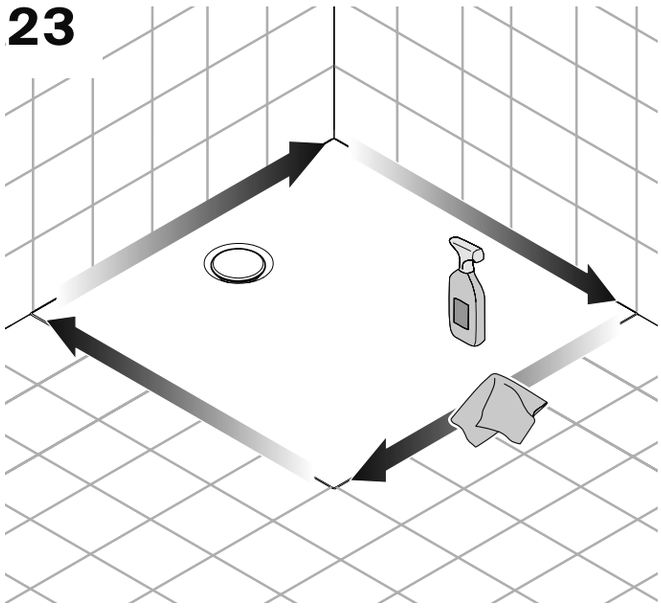

24

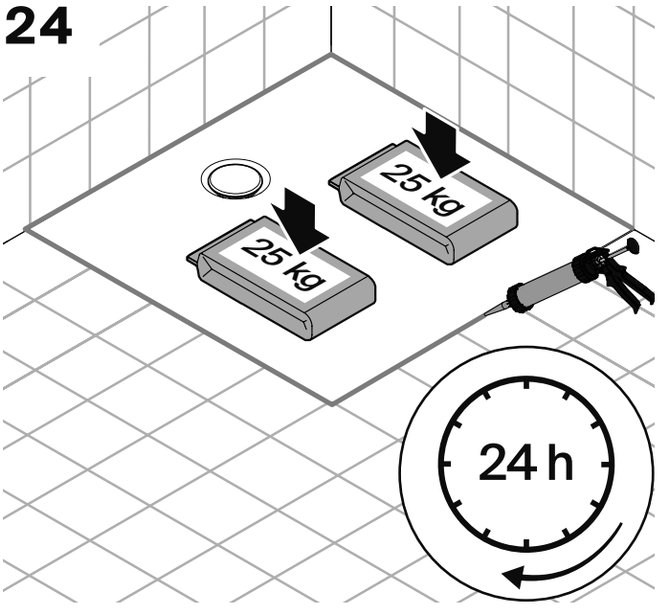

Bette GmbH & Co. KG
Heinrich-Bette-Straße1
33129 Delbrück
Germany
T +49 5250 511–0
info@bette.de

www.my-bette.com

Rev. 6 / 10.2026 / Z0017596